FELBER T18 OUTDOOR

PRODUCT DATA SHEET

Dietiker
SINCE 1873

FELBER T18 OUTDOOR

DESIGN: DIETIKER, 2018

Passend zu den Felber C18 Stühlen ergänzt der Felber T18 Tisch die Outdoor-Kollektion. Rund oder quadratisch, in fünf ausgesuchten Farben der Les Couleurs® Le Corbusier und Arik Levy Kollektion und zwei Gestelltypen - die klappbare Tischserie bietet eine grosse Vielfalt. Das Tischgestell ist transparent pulverbeschichtet.

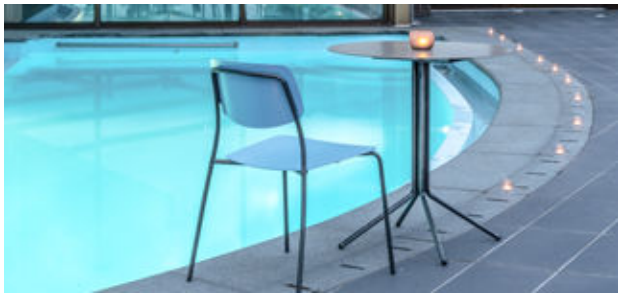

DATENINFORMATIONEN

KONSTRUKTION

Stabile und abgedichtete, geschweisste Stahlkonstruktion mit integriertem und sicherndem Klappmechanismus
Gestell: Präzisionsstahlrohre Ø 20mm und Ø 30 mm, Klappadapter-Unterteil aus höherfestem Stahlblech, Redundant verschweisst

TISCHBLATT

Höherfester Stahl mit t = 4mm
Unterseitig aufgeschweisstes Klappadapter-Oberteil aus höherfestem Stahlblech
Konstruktion selbstsichernd gegen Zurückklappen der Tischplatte in Verbindung mit sicherndem Verschlussmechanismus

OBERFLÄCHENBEHANDLUNG STAHLTEILE

Komplette Konstruktion abgedichtet und mehrfach pulverbeschichtet
Gestell Klarlack pulverbeschichtet
Tischplatte pulverbeschichtet in einer Farbe aus der Les Couleurs® Le Corbusier oder Arik Levy Kollektion

GLEITER & ZUBEHÖR

Standard: Outdoorgleiter schwarz

DIMENSIONEN

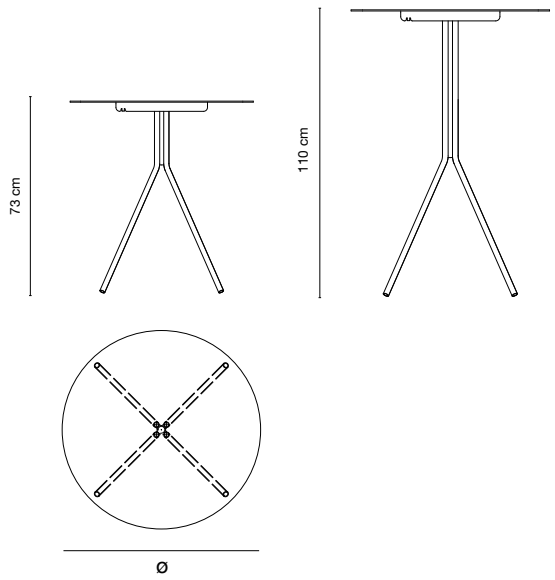

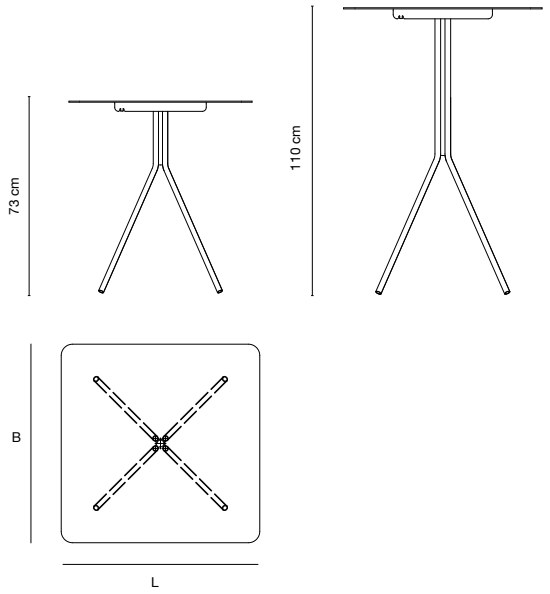

Technische Änderungen vorbehalten / 04-2019

FELBER T18 OVERVIEW

Outdoortisch Gestelltyp A

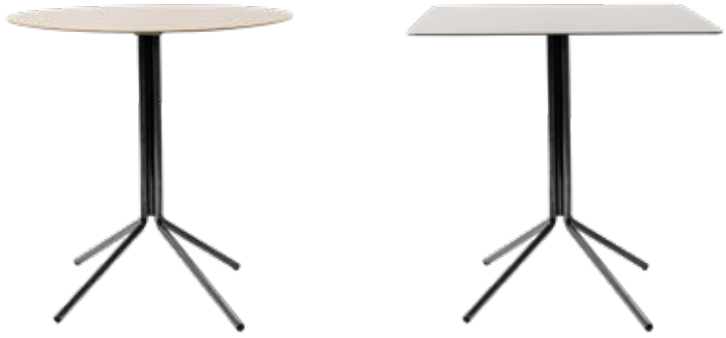

Outdoortisch Gestelltyp I

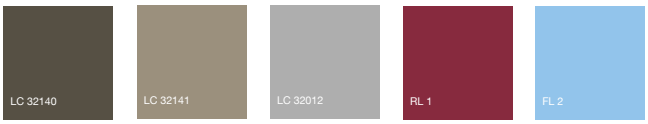

Farbpalette

Dietiker AG

Hofwisenstrasse 2 | 8260 Stein am Rhein | Switzerland | T +41 52 742 21 21 | F +41 52 742 21 90 | mail@dietiker.com | www.dietiker.com